

UM3D30

Silla

ARKO

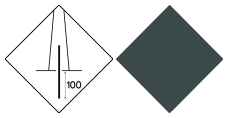

Fijación
pernos M10

Color
RAL7011

ISO 9001 ISO 50001 ISO 14001 ISO 45001

Silla de diseño, compatible con el resto de elementos de la colección ARKO para configurar un sistema de mobiliario modular que permite personalizar el espacio. Estructura de acero (tratado con el proceso Ferrus el protector de triple capa para el hierro, que garantiza una óptima resistencia a la corrosión) acabado RAL 7006 y madera tropical tradada con aceite protector.
Tornillería de anclaje al suelo no incluida.

Hierro con tratamiento FERRUS: proceso protector del hierro, que garantiza una óptima resistencia a la corrosión. El tratamiento Ferrus se compone de tres capas que se aplican después de limpiar toda la suciedad y las impurezas mediante granallado y consiste en un baño electrolítico, seguido de una capa de imprimación epoxi y un último recubrimiento de pintura poliéster en polvo.

Madera tropical tratada con LIGNUS: Madera procedente de explotaciones responsables. Densidad superior a 930kg/m³, en condiciones del 12% de humedad, tratada con recubrimiento triple capa LIGNUS, protector fungicida, insecticida e hidrófugo que ofrece protección contra la penetración de la humedad. Acabado final con una capa de pigmentación natural en acabado satinado, que le aporta una protección adicional contra los rayos UV, que son los principales causantes del deterioro en este tipo de material.

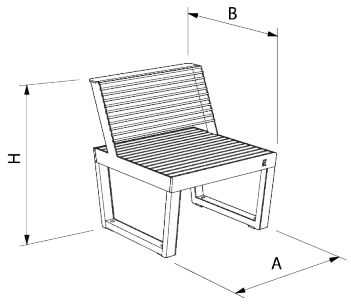

Ref.	A	B	H
UM3D30	670	719	788
UM3D31	780	719	788
UM3D32	1870	719	788
UM3D33	1980	719	788

V. 2026-11-23 | La mejora y evolución constante de nuestros productos, puede provocar algunas modificaciones en las especificacions técnicas y caracteristicas de los mismos sin previo aviso.

+49 (0) 521 450 131-2 | mb@bas-mobiliar.de

Silla **ARKO** UM3D30

ARKO
UM3D32



ARKO
UM3D33



ARKO
UM3D31



V. 2026-11-23 | La mejora y evolución constante de nuestros productos, puede provocar algunas modificaciones en las especificacions técnicas y caracteristicas de los mismos sin previo aviso.

+49 (0) 521 450 131-2 | mb@bas-mobiliar.de